DETAIL "A"
ÚPRAVA OBVODOVEJ HRÁDZE "A" M 1:50

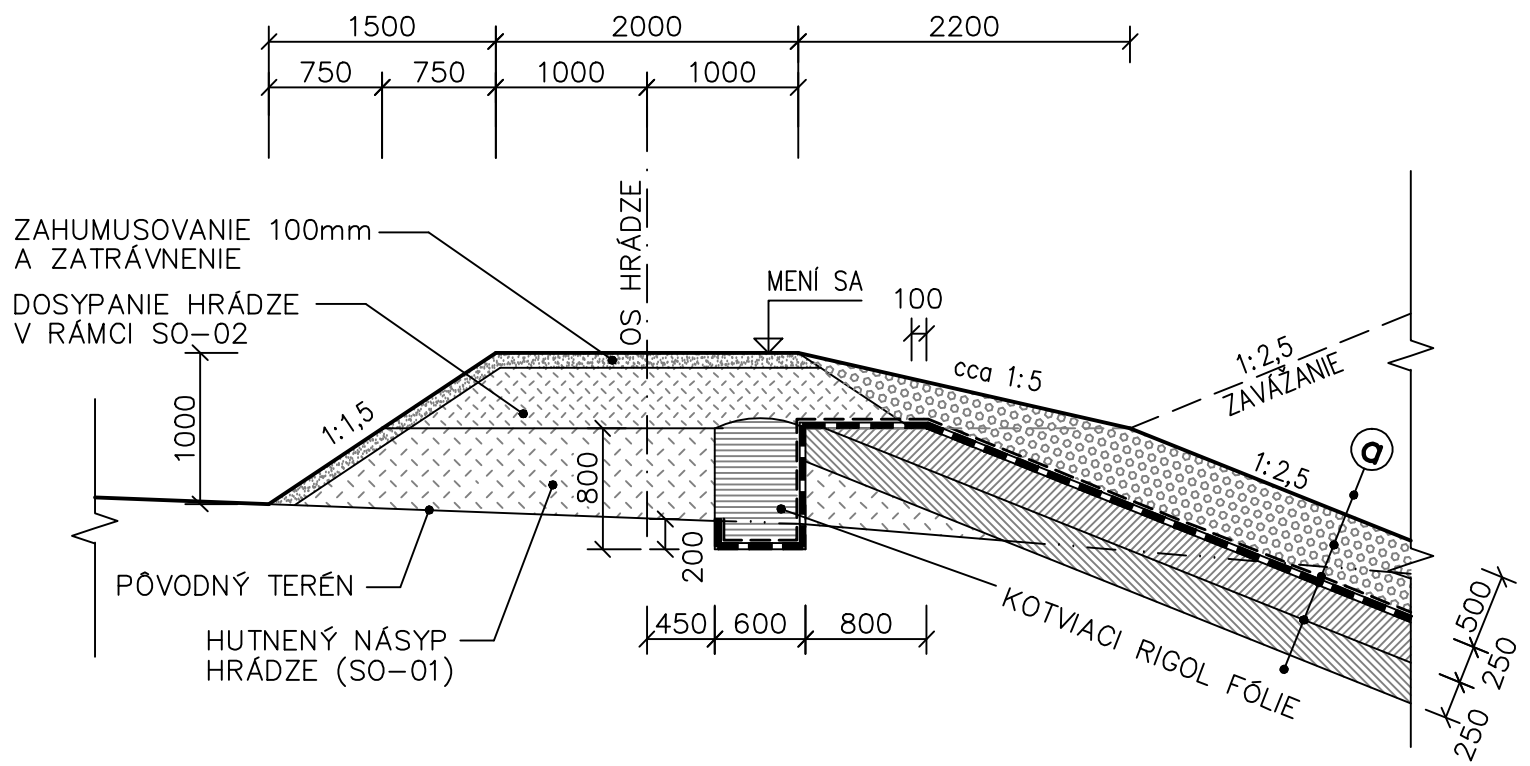

DETAIL "B"
ÚPRAVA DELIACEJ HRÁDZE "B" M 1:50

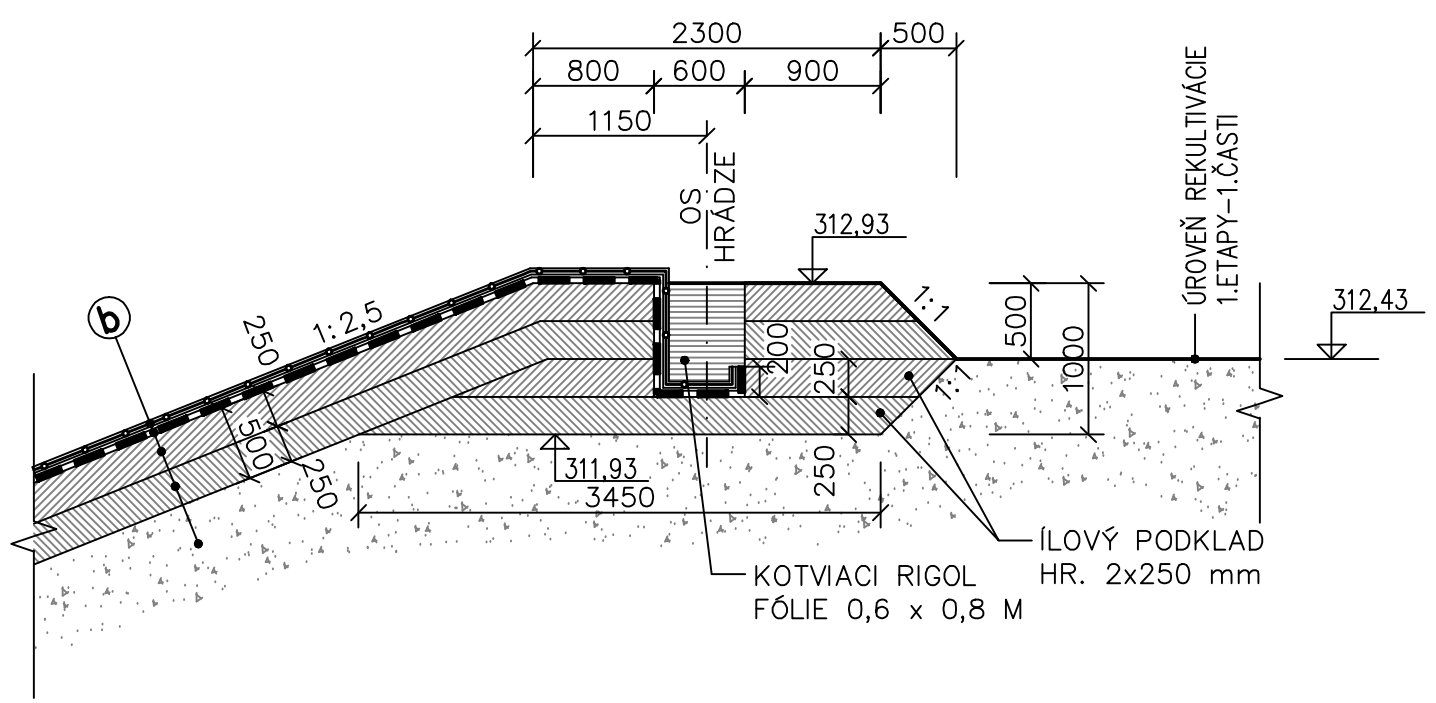

DETAIL "C"
KONŠTRUKCIA SKLÁDKOVACÍCH PRIESTOROV 1.ETAPY –2.ČASTI M 1:50

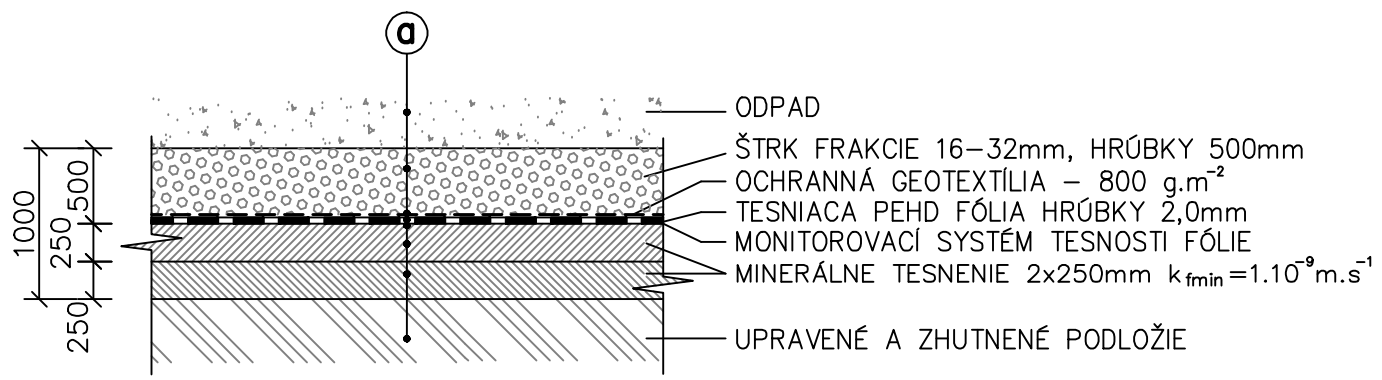

DETAIL "D"
SKLADBA SKLÁDKOVACÍCH PRIESTOROV 1.ETAPY–2.ČASTI NA UZAVRETOM TELESE 1.ETAPY–1.ČASTI M 1:50

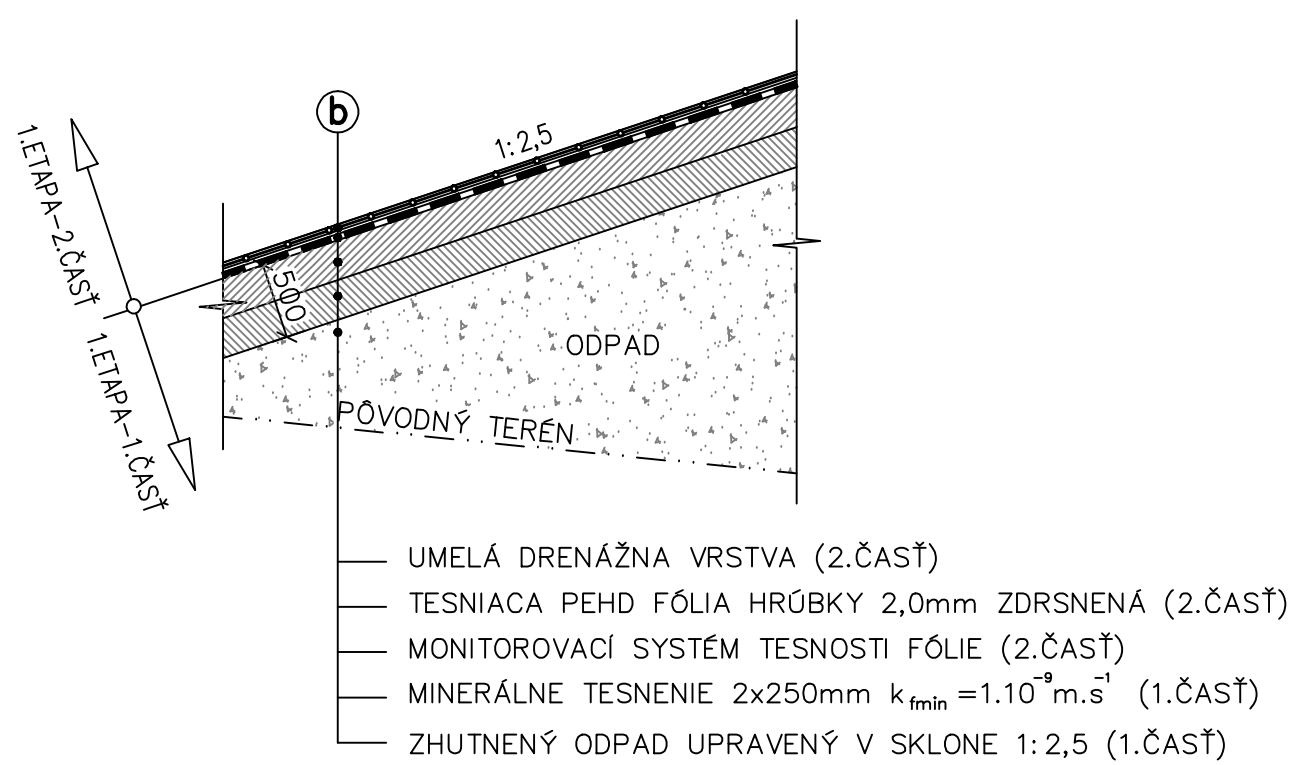

DETAIL "E"
ÚPRAVA V MIESTE PRECHODU ZLOŽENIA KONŠTRUKČNÝCH VRSTIEV TYPU "a" NA TYP "b" M 1:50

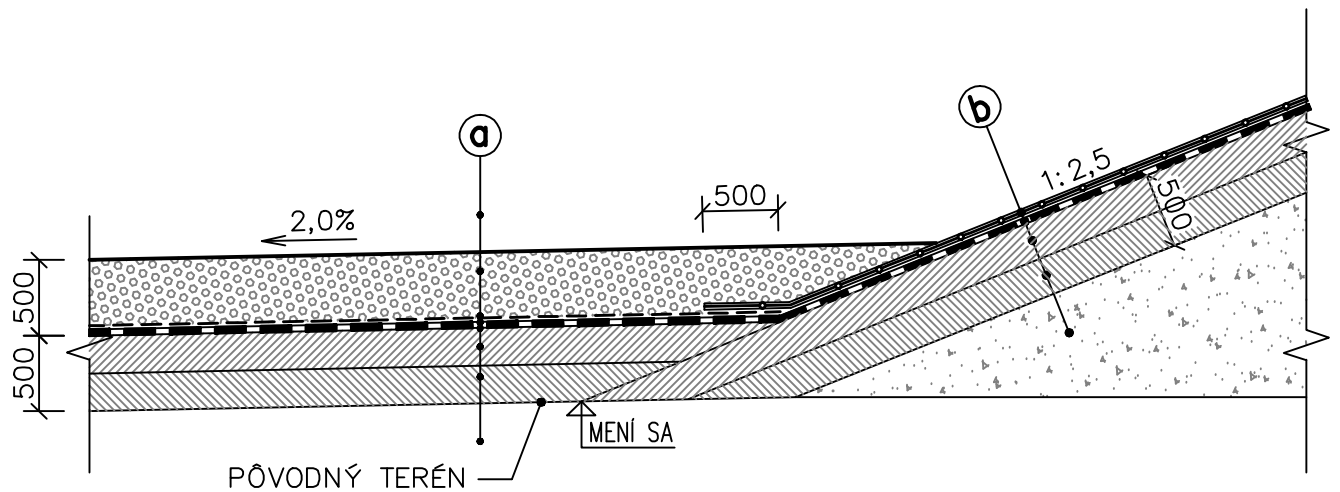

POZNÁMKA :
TESNIACA PEHD FÓLIA HRÚBKY 2,0mm BUDE V DNE SKLÁDKOVACÍCH PRIESTOROV ULOŽENÁ HLADKÁ, VO SVAHOCH SKLÁDKOVACÍCH PLÔCH JEDNOSTRANNE ZDRSNENÁ.

VÝŠKOVÝ SYSTÉM: BALT PO VYROVNANÍ

VYPRACOVAL	ING. HUČÍK	AUTOR PROJEKTU **DEPONIA SYSTEM s.r.o.** KOCELOVA 15 821 08 BRATISLAVA	
ZODPOVEDNÝ PROJEKTANT	ING. ANDRIS		
HLAVNÝ INŽINIER PROJEKTU	ING. KATRENČÍK		
INVESTOR : Mesto Žiar nad Hronom		FORMÁT	3 A4
HORNÉ OPATOVCE SKLÁDKA ODPADOV 1. ETAPA – 2. ČASŤ		DÁTUM	02.2009
		STUPEŇ	DSP
		Č. ZÁKAZ.	–
		ARCH. Č.	07–DSP–2009
PRÍLOHA : SO–02 SKLÁDKOVACIE PRIESTORY DETAILY SKLÁDKY		MIERKA 1:50	ČÍSLO PRÍLOHY E.2.3